CT D 900 Q

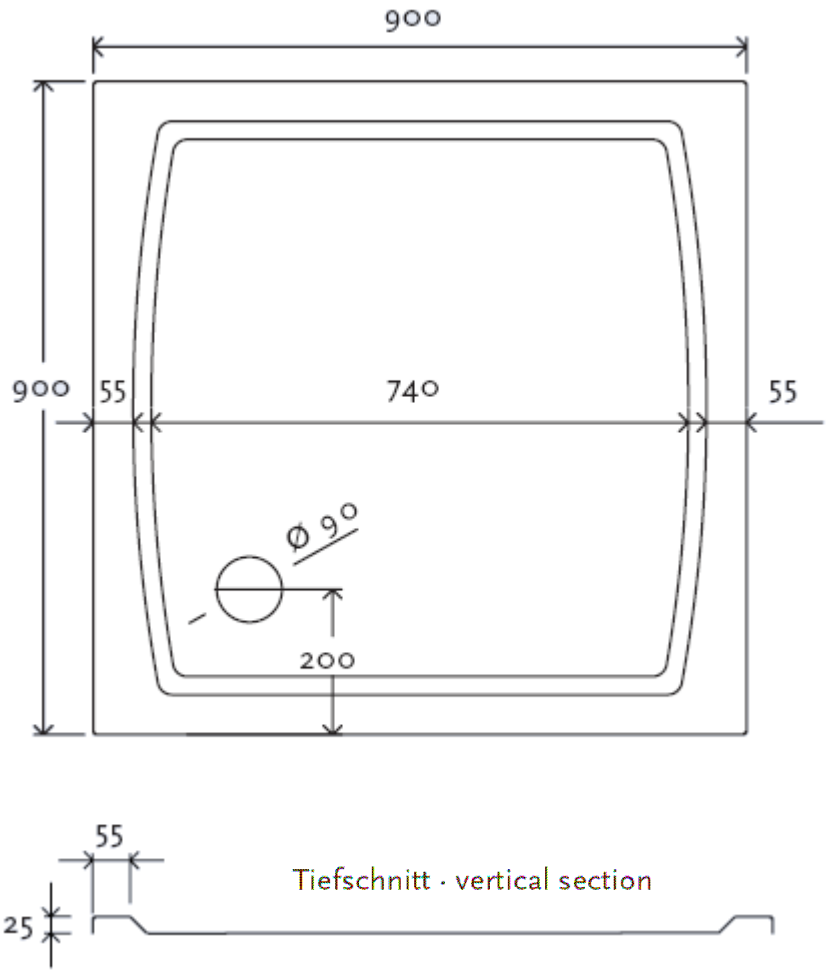

Stand: Mai 2007