S 224

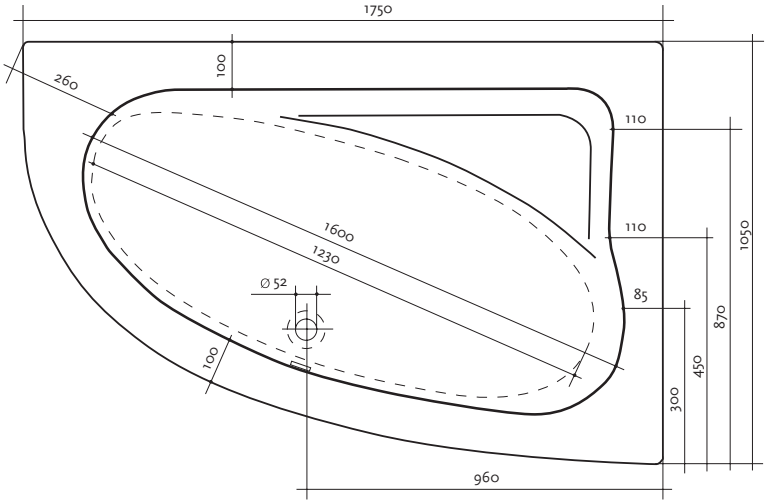
1750
100
260
110
110
1600
1230
1050
Ø 52
85
870
450
100
300
960

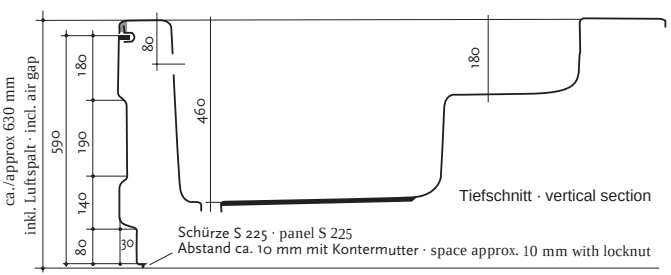
ca./approx 630 mm
inkl. Luftspalt · incl. air gap
590
180
190
140
80
30
80
460
180
Tiefschnitt · vertical section
Schürze S 225 · panel S 225
Abstand ca. 10 mm mit Kontermutter · space approx. 10 mm with locknut